1П.5715.03 СБ

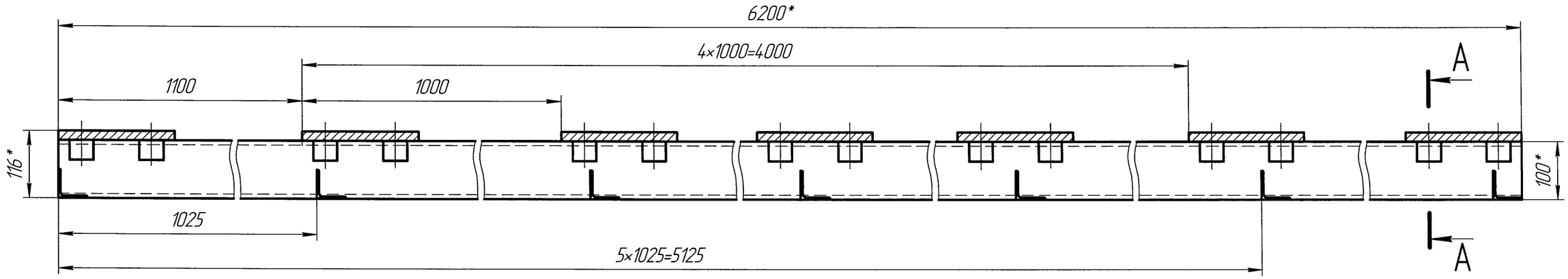

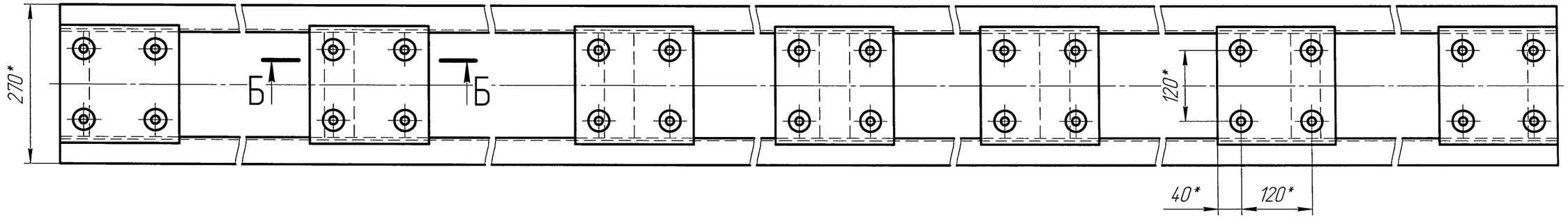

А–А(1:2)

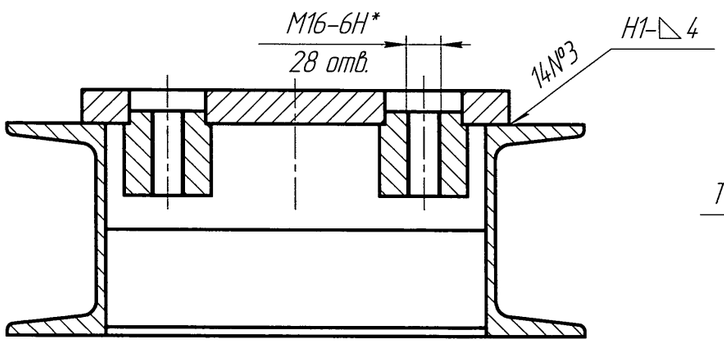

Б–Б(1:2)

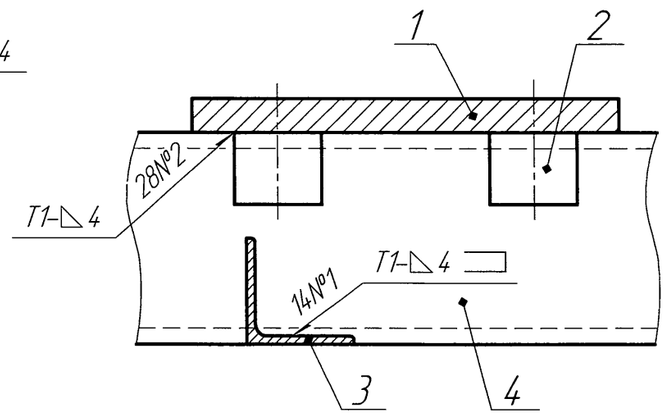

1. * Размеры для справок.
2. ±IT14/2.
3. Сварные швы по ГОСТ 14771-76.

Изм.	Лист	№ докум.	Подп.	Дата	1П.5715.03 СБ			
Разраб.		Ефремов		27.10.2020	Рама Сборочный чертеж	Лит.	Масса	Масштаб
Пров.		Субботина		29.10.2020			152	1:5
Т.контр.		Романовская		29.10.2020		Лист	Листов 1	
Н.контр.		Лызова		29.10.2020		ЛЫСЬВА НЕФТЕМАШ		
Утв.		Бронников		29.10.2020				

Копировал

Формат А2

Перв. примен.

Справ. №

Подп. и дата

Инв. № дубл.

Взам. инв. №

Подп. и дата

Инв. № подл.